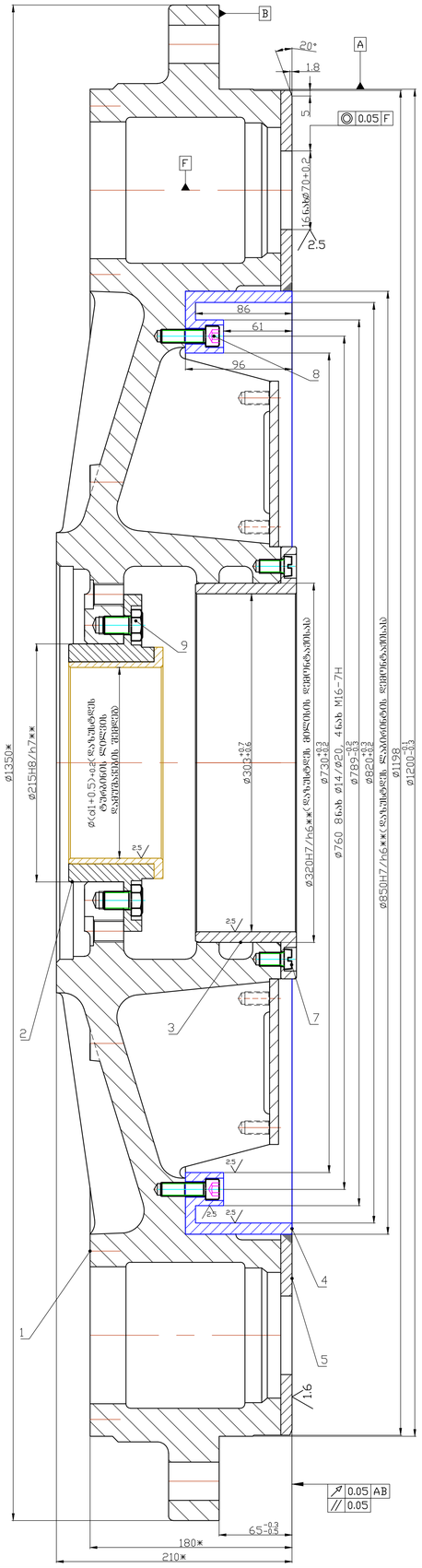


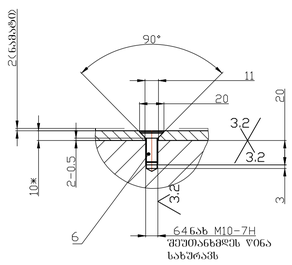


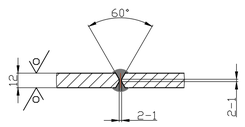


შემამდებელი მოპირკეთების გადადულების ესკიზი.
ხედი E

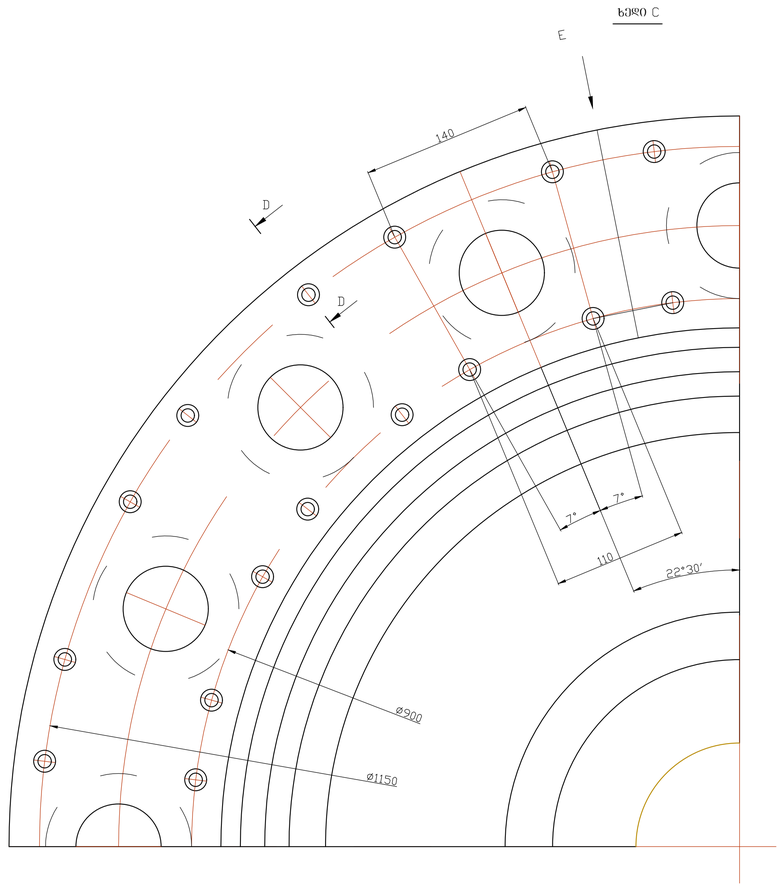


1.* ზომა ცნობისათვის.
2.** არსებული ზომები დაზუსტდეს დაზიანებული მილისების და შარავი ლაბირინტის დემონტაჟის შემდეგ.
3. სახურავი გასწორდეს ბაზების მიხედვით 0.02მმ სიზუსტით.
4. მოპირკეთების 6.4 ცალი M10 ხრახნის დასამაგრებელი ნახვრეთების გაანლაგება დაზუსტდეს ძველი მოპირკეთების მეხსნის შემდეგ.
5. მოპირკეთების ხრახნებით დამაგრების შემდეგ აუცილებლად გადაუფულდეს თავები, მხოლოდ შემდეგ მოხდეს მოპირკეთების საბოლოო დამუშავება.
6. დამუშავებული ზიგმენტრების თანაღერძულობიდან გადახრა საერთო ღერძი A-ს მიმართ, არა უმეტესი 0.05მმ.

რაოდ 1 ცალი

| | | | | | |
|---|---|---|---|---|---|
| A1 | 1 | 2400.4900.001 | ტურბინის წინა სახურავი | 1 | |
| A4 | 2 | 2400.4900.002 | მილისა (ტოლითის შემამდინარეებელი) | 1 | |
| A3 | 3 | 2400.4900.003 | მილისა (გოგირდის შემამდინარეებელი) | 1 | |
| A3 | 4 | 2400.4900.004 | შარავი ლაბირინტი | 1 | |
| ნბ | 5 | 2400.4900.005 | მოპირკეთება | 1 | |
| A4 | 6 | 2400.4900.006 | საყრდენი ხრახნი | 32 | |
| A4 | 7 | 2400.4900.007 | ხრახნი M12-6g | 8 | |
| ნბ | 8 | 2400.4900.008 | ხრახნიM10-6g×35.88.019 ГОСТ11738-84 | 8 | |
| ნბ | 9 | 2400.4900.009 | პანთიკი M16-6g×35.88.019 ГОСТ7805-70 | 6 | |

| ფორმ. | ზონა | პოზ. | აღნიშვნა | დასახელება | რაოდ. | შენიშვნა |
|---|---|---|---|---|---|---|

კახარეთი ჰ აბრ №1 2400.4900.000სნ

| ცვლ. | ფურც. | დოკუმენტის № | ხელმოწ. | თარ. |
|---|---|---|---|---|
| შაბლონი | | ფარეთიშვილი | | 23.07.25 |
| შემამოწმა | | | | |
| ტ.კონტრ. | | | | |
| დაამტკიცა | | | | |
| დოკ. ფორმ. სამუშაოები | | | | |

ტურბინის წინა სახურავი

| ლიტ. | მასა | მასშტ. |
|---|---|---|
| | | |
| ფურც. | ფურცლები | |

კონსულტ: თეძი
მოპირკეთება: ფოლადი 3.

საინსტიტუტოლი საამსახური
GIEC

ფორმატი: A1

| დერ. ნომ. | ხელმ. | და თარ. | ინვ. ნომ. | ასლის ნომ. | ინვ. ნომ. | დერ. ნომ. | ხელმ. | და თარ. |
|---|---|---|---|---|---|---|---|---|

Rz40

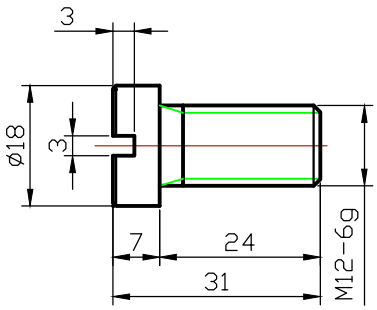


რაოდ 8 ცალი

| | | | | | |
|---|---|---|---|---|---|
| | | | | | კახარეთი ჰ აბრ №1 2400.4900.007 |
| ცვლ. | ფურც. | დოკუმენტის № | ხელმოწ. | თარ. | ხრახნი |
| დაამუშავა | | შაშიშვილი | | 22.07.25 | |
| შეამოწმა | | | | | |
| ტ.კონტრ. | | | | | |
| დაამტკიცა | | | | | ფლ. 20 |
| დოკ. შეძმ. საფუძველი | | | | | |

| ლიტ. | მასა | მასშტ. |
|---|---|---|
| | | |
| ფურც. | ფურცლები | |
| საკონსტრუქტორო სამსახური | | |

GIEC

ფორმატი: A4

ხელმ. და თარ.

დუბლ. ინვ. №

ნაცვ. ინვ. №

ხელმ. და თარ.

ინვ. №

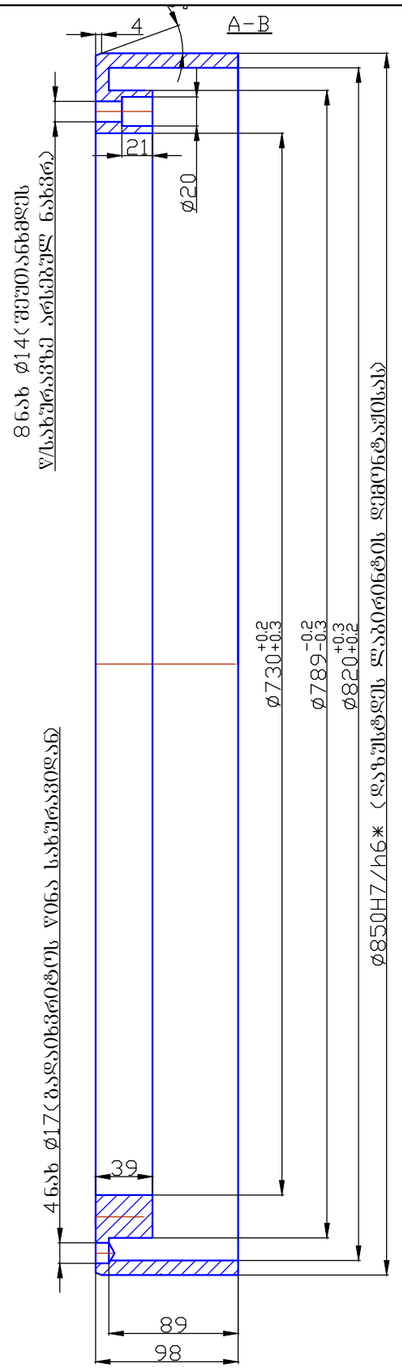


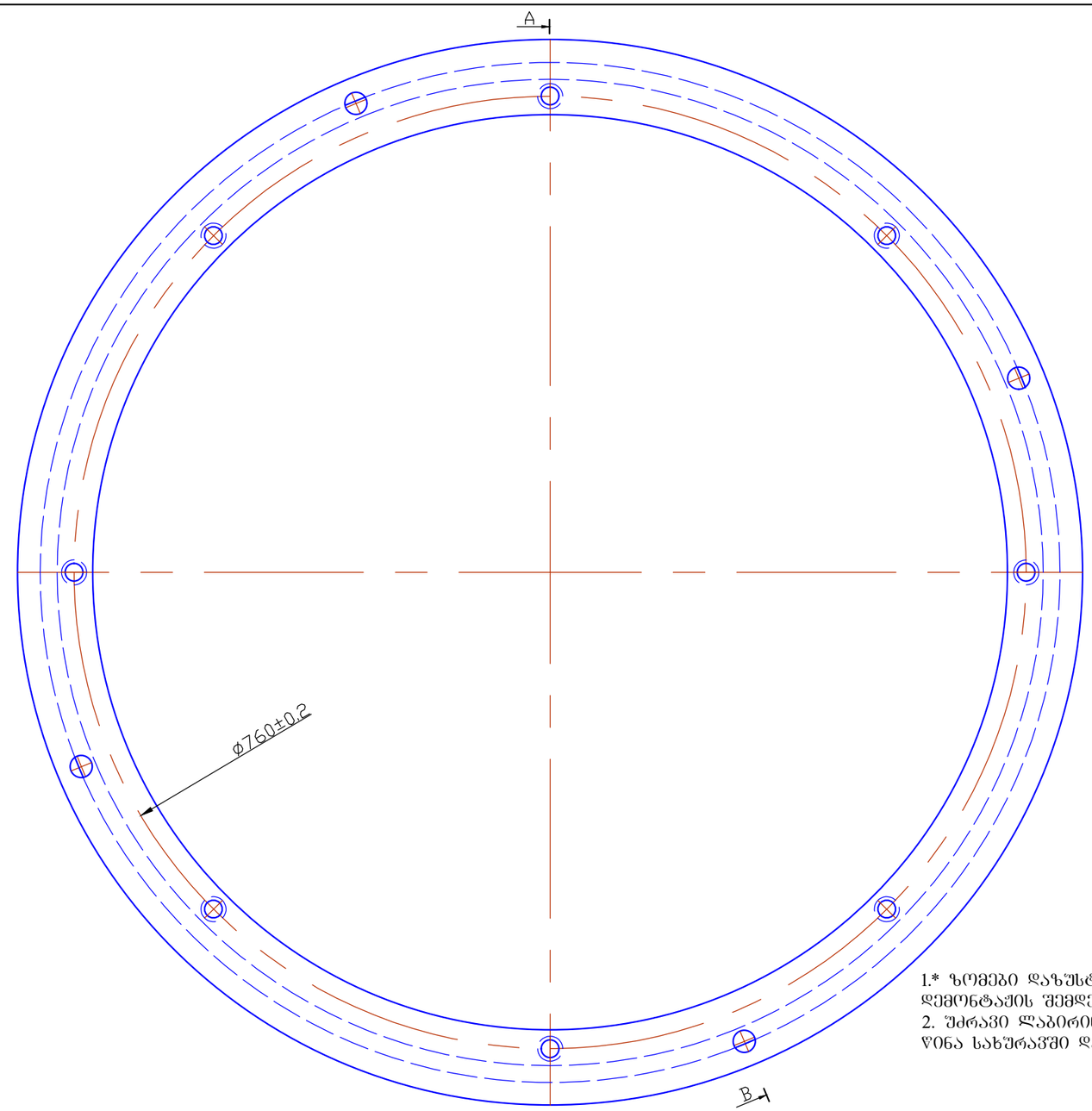


Rz80

1.* ზომები დაზუსტდეს ძველი ლაბირინტის დემონტაჟის შემდეგ
2. შეარავი ლაბირინტის ზომები დამუშავდეს წინა სახურავში დამაგრების შემდეგ.

რაოდ 1 ცალი

| | | | | | | | |
|---|---|---|---|---|---|---|---|
| | | | | | კახარეთი ჰ აბრ №1 | 2400.4900.004 | |
| ცვლ. | ფურც. | დოკუმენტის № | ხელმოწ. | თარ. | შეარავი ლაბირინტი | ლიტ. | მასა | მასშტ. |
| დაამუშავა | შავშიშვილი | | | 22.07.25 | | | | |
| შეამოწმა | | | | | | ფურც. | ფურცლები |
| ტ.კონტრ. | | | | | | | |
| დამტკიცა | | | | | ფლ. 3 | საკონსტრუქტორო სამსახური | |
| დოკ. შეძმ. საფუძველი | | | | | | GIEC | |

ფორმატი: A3

| | | | | | |
|---|---|---|---|---|---|
| ინვ. № | ხელმ. და თარ. | ნაცვ. ინვ. № | დუბლ. ინვ. № | ინვ. № ხელმ. | ხელმ. და თარ. |

Rz40

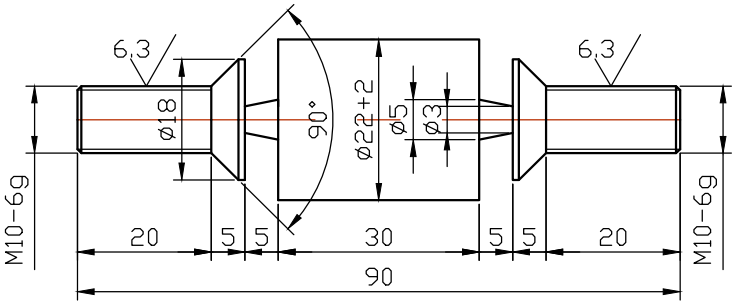


საერთო რაოდ 32+32 ცალი

| | | | | | |
|---|---|---|---|---|---|
| ცვლ. | ფურც. | დოკუმენტის № | ხელმოწ. | თარ. | |
| დაამუშავა | | შაშიშვილი | | 22.12.25 | |
| შეამოწმა | | | | | |
| ტ.კონტრ. | | | | | |
| დაამტკიცა | | | | | |
| დოკ. შეძმ. საფუძველი | | | | | |

# კახარეთი ჰ აბრ №1 2400.4900.006

## საწყვეტი ხრახნი

| ლიტ. | მასა | მასშტ. |
|---|---|---|
| | | |
| ფურც. | ფურცლები | |
| | | |

ფლ. 20

საკონსტრუქტორო სამსახური

GIEC

ფორმატი: A4

| | | | |
|---|---|---|---|
| ხელმ. და თარ. | | | |
| დუბლ. ინვ. № | | | |
| ნაცვ. ინვ. № | | | |
| ხელმ. და თარ. | | | |
| ინვ. № | | | |

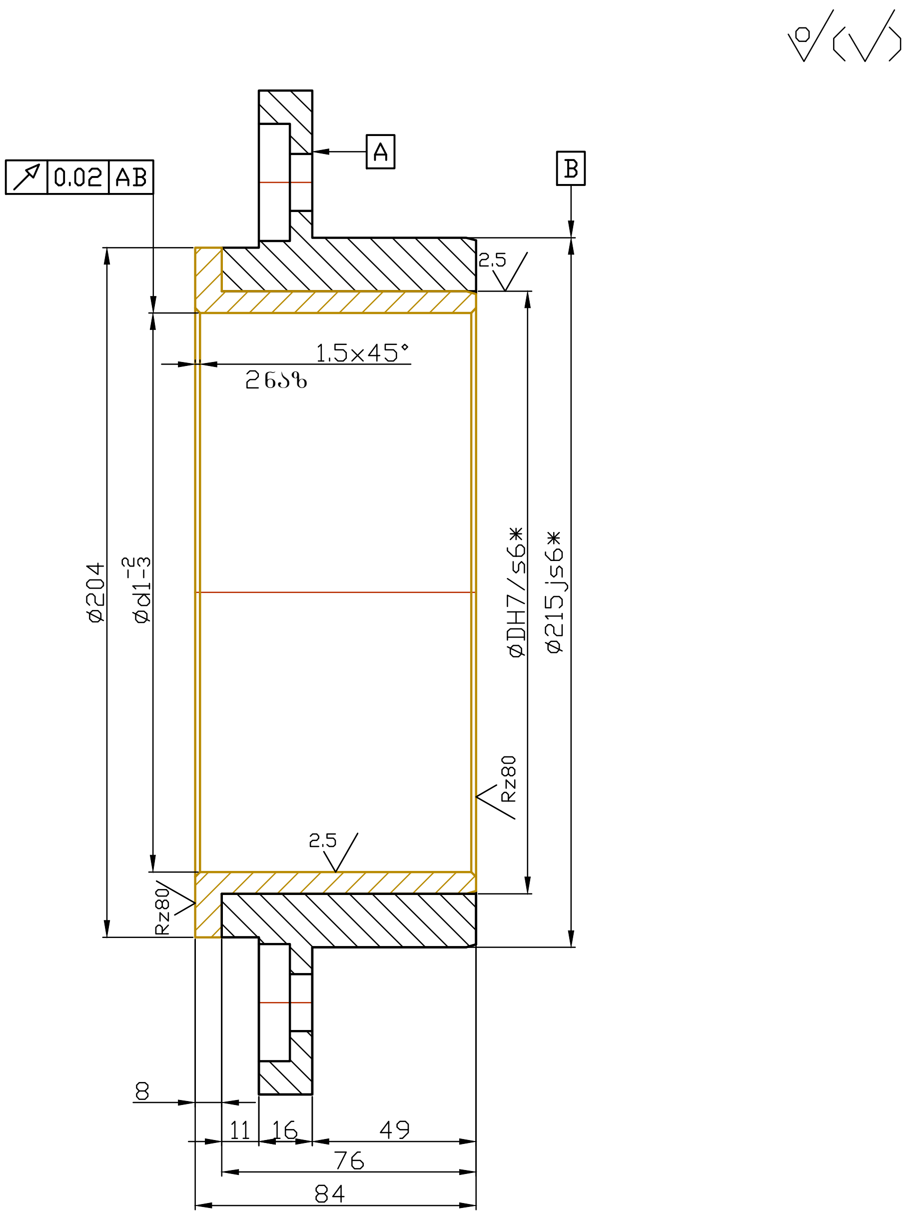


1.* დაზუსტდეს ნამუშევარი მილისას ამოწნეხვის შემდეგ.

რაოდ 1 ცალი

| ცვლ. | ფურც. | დოკუმენტის № | ხელმოწ. | თარ. |
|---|---|---|---|---|
| დაამუშავა | | შავშიშვილი | | 22.07.25 |
| შეამოწმა | | | | |
| ტ.კონტრ. | | | | |
| დაამტკიცა | | | | |
| დოკ. შეძმ. საფუძველი | | | | |

კახარეთი ჰ აგრ №1 2400.4900.002

მილისა
(ტურბინის ლილვის შემჭიდროება)

| ლიტ. | მასა | მასშტ. |
|---|---|---|
| | | |

ფურც. ფურცლები

კორპუსი: ფლ 3
მილისა: БрОФ 10-1

საკონსტრუქტორო სამსახური

დედ. ინვ. №
ხელმ. და თარ.
ნაცვ. ინვ. №
დუბლ. ინვ. №
ხელმ. და თარ.

ფორმატი: A4

Rz40 √(√)

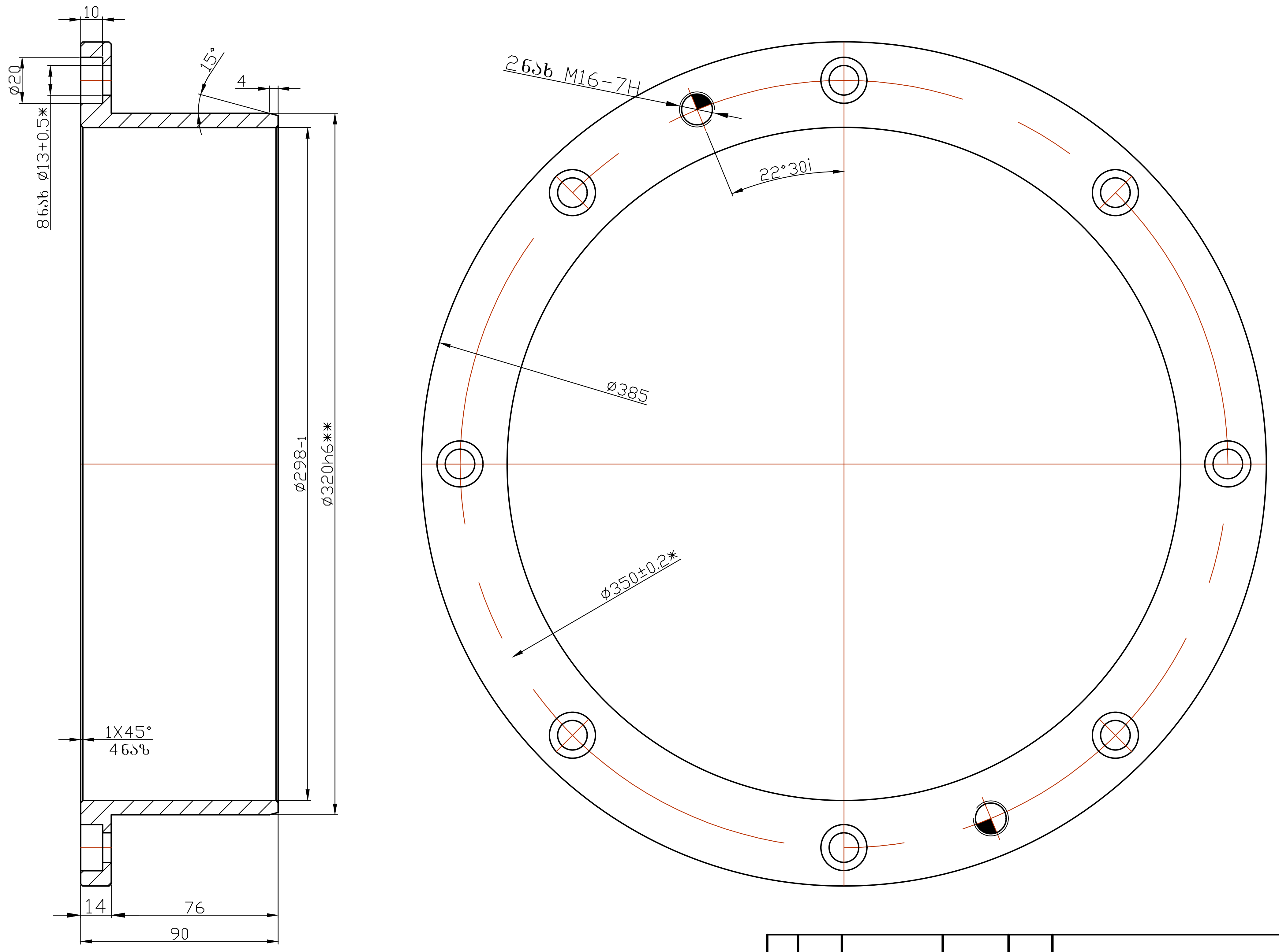


1.* შეუთანხმდეს სახურავს.
2.**ზომა ø320h6 დაზუსტდეს დაზიანებული მილისას დემონტაჟის შემდეგ.

რაოდ 1 ცალი

| | | | | |
|---|---|---|---|---|
| ცვლ. | ფურც. | დოკუმენტის № | ხელმოწ. | თარ. |
| დაამუშავა | | შავშიშვილი | | 22.07.25 |
| შეამოწმა | | | | |
| ტ.კონტრ. | | | | |
| დაამტკიცა | | | | |
| დოკ. შექმ. საფუძველი | | | | |

კახარეთი ჰ აბრ №1 2400.4900.003

მილისა
(მუშა თვალის შემჭიდროება)

| ლიტ. | მასა | მასშტ. |
|---|---|---|
| | | |

ფურც. ფურცლები

ფლ. 3

საკონსტრუქტორო სამსახური

GIEC

ფორმატი: A3

დედ. ინვ. № | ხელმ. და თარ. | ნაცვ. ინვ. № | დუბლ. ინვ. № | ხელმ. და თარ.